Dane aktualne na dzień: 25-11-2026 14:03

Link do produktu: https://multitkaniny.pl/tkanina-tapicerska-wzory-welur-kolorowe-piorka-p-2391.html



Tkanina tapicerska wzory Welur Kolorowe piórka

Cena	**41,00 zł**
Numer katalogowy	**473506123**
Kod producenta	**145**

Opis produktu

Podana cena dotyczy 1 metra bieżącego tkaniny.

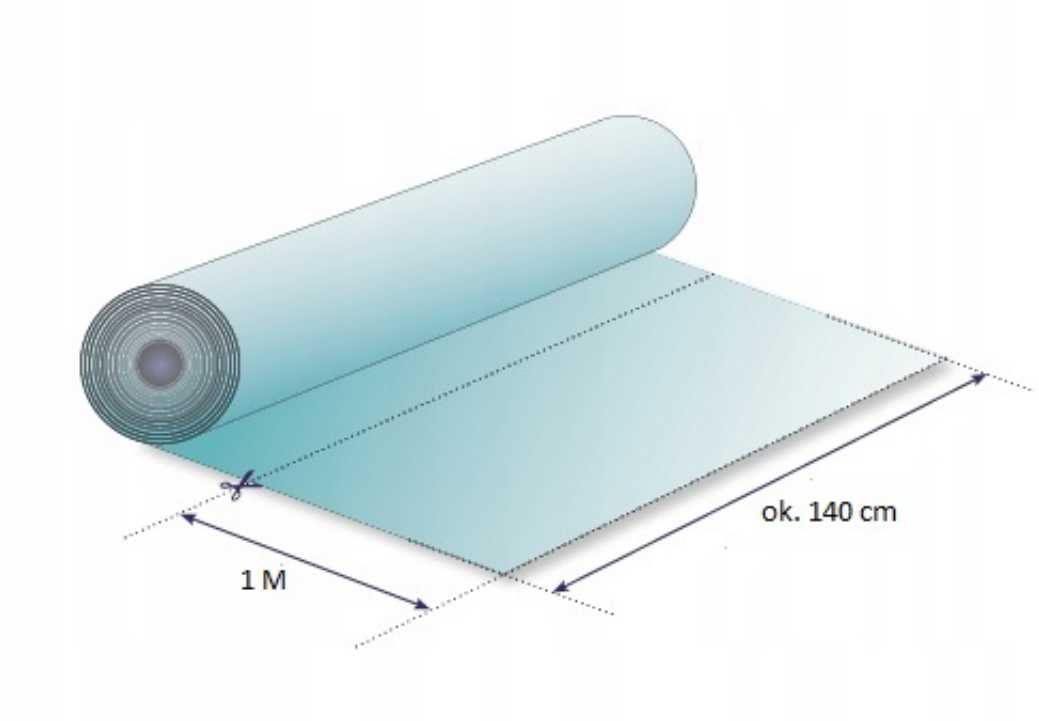

Tkanina tapicerska welur drukowany z kolorowymi piórkami na beżowym tle.

Aksamitny materiał, trwały, miękki i elastyczny. Idealnie nadaje się do tapicerowania i odnawiania mebli, jak również na dekoracyjne elementy dekoracji wnętrz takich jak poduszki, zasłony, pokrowce.

Właściwości:

- Rodzaj materiału: welur

- Gramatura: 250 g/m2
- Szerokość: 142 cm +/- 2 cm
- Skład: 100 % Poliester
- Test Martindale: 100 000 cykli

W przypadku zakupienia większej ilości, materiał jest wysyłany w jednym kawałku.