Dane aktualne na dzień: 26-11-2026 12:57

Link do produktu: https://multitkaniny.pl/tkanina-tapicerska-welur-rivi-79-ciemny-granatowy-p-2535.html



Tkanina tapicerska Welur RIVI 79 ciemny granatowy

Cena	**25,00 zł**
Cena poprzednia	~~**29,00 zł**~~
Numer katalogowy	**473507356**
Kod producenta	**238**

Opis produktu

Materiał tapicerski Welur Rivi 79 ciemny granatowy

Tkanina tapicerska Rivi o charakterze ponadczasowego weluru.

Prezentowany welur jest miękki i elastyczny, a jednocześnie bardzo trwały i wysokiej jakości.

Tkanina welurowa Rivi jest niezwykle elegancka, bardzo przyjemna w dotyku, z lekkim połyskiem.

Ze względu na wysoki współczynnik ścieralności prezentowany welur jest bardzo wytrzymały. Z powodzeniem stosowany jako tkanina kontraktowa w hotelach czy budynkach użyteczności publicznej.

Materiał obiciowy ma lewą stronę w takim samym kolorze, bez połysku, dzięki czemu idealnie nadaje się na zasłony.

Welur Rivi występuje w bogatej gamie kolorystycznej.

Kolor to ciemny granatowy, wpadający w czerń.

Welur materiał - właściwości:

- Rodzaj materiału: welur
- Gramatura: 300 g/m2
- Szerokość: 142 +/- 2 cm
- Skład: 100 % Poliester
- Test Martindale: 100 000 cykli

Prezentowany gładki welur tapicerski idealnie nadaje się na zasłony, do tapicerowania i odnawiania mebli, szczególnie takich o nietypowych kształtach, jak również na dekoracyjne elementy dekoracji wnętrz takich jak panele dekoracyjne, poduszki, narzuty, pokrowce, legowiska dla zwierząt. Materiał tapicerski jest z powodzeniem wykorzystywany także do branży motoryzacyjnej: tapicerki samochodowej, wyposażenia wnętrz kamperów, przyczep kempingowych czy jachtów. Umówmy się - ogranicza Cię tylko wyobraźnia!

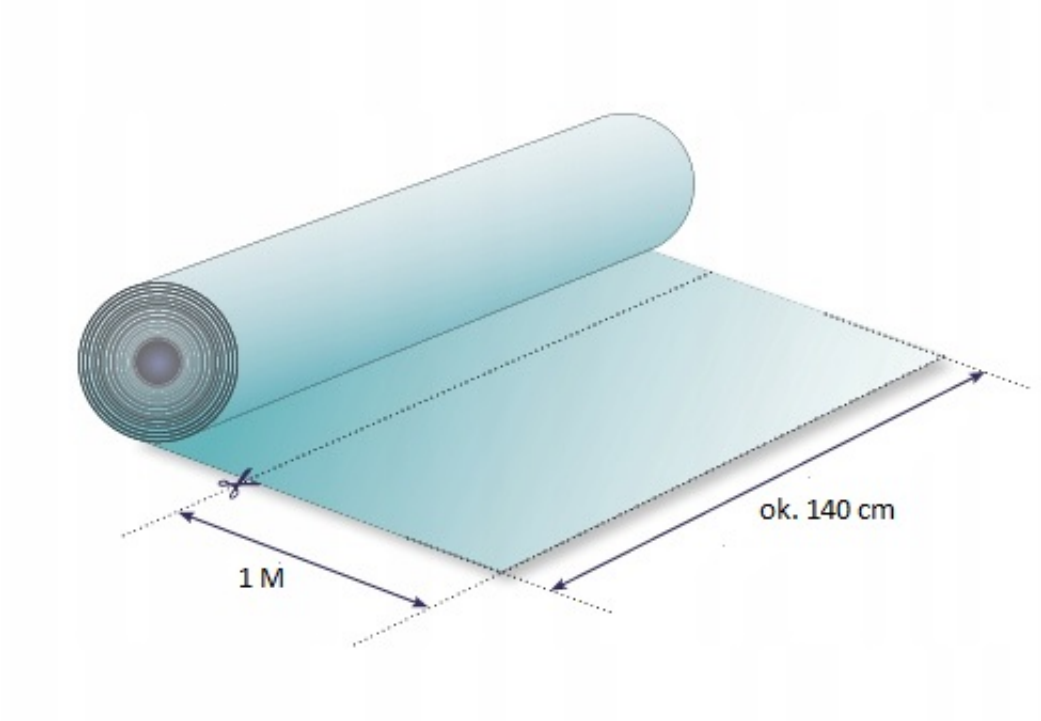

Podana cena dotyczy 1 metra bieżącego tkaniny. Materiał jest zawsze wysyłany w jednym kawałku.

Materiał welur Rivi można prać w pralce w niskich temperaturach, czyścić miękką ściereczką z dodatkiem delikatnych środków myjących oraz prasować najlepiej na lewej stronie przez bawełnianą ściereczkę, aby płyta żelazka nie miała bezpośredniego kontaktu z materiałem. Nie chlorować, nie suszyć w suszarkach bębnowych.

Tkanina tapicerska spełnia wymogi Rozporządzenia Unii Europejskiej w sprawie szkodliwości chemikaliów oraz posiada certyfikat OEKO-TEX.