Dane aktualne na dzień: 25-11-2026 07:14

Link do produktu: https://multitkaniny.pl/tkanina-tapicerska-welur-pikowany-karo-szary-91-p-2454.html

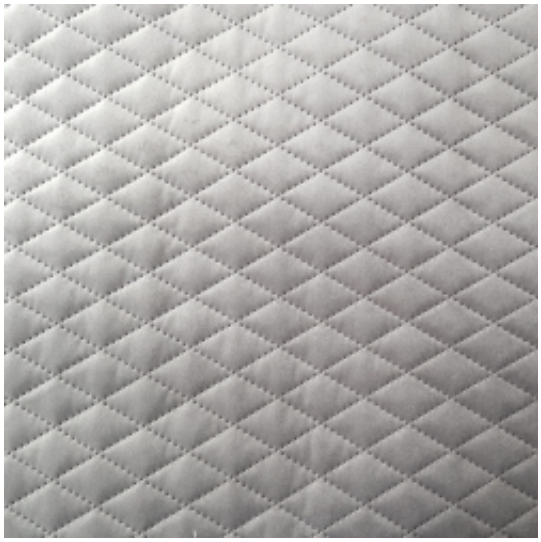

Tkanina tapicerska Welur pikowany karo szary 91

Cena	**45,00 zł**
Numer katalogowy	**473506701**
Kod producenta	**207**

Opis produktu

Materiał tapicerski Welur pikowany karo szary 91

Tkanina tapicerska pikowana w niezwykle modnej odsłonie - **ponadczasowy pikowany wzór karo!**

Wysokiej jakości aksamitny materiał, trwały, miękki i elastyczny. Tkanina niezwykle elegancka, bardzo przyjemna w dotyku, z lekkim połyskiem.

Prezentowany materiał pikowany ma wysoki współczynnik ścieralności, co oznacza, że jest bardzo wytrzymały i odporny na ścieranie.

Materiał obiciowy karo jest pikowany metodą ultradźwiękową na owacie oraz wykończony warstwą flizeliny.

Kolor to klasyczny szary.

Pojedynczy wzór pikowania ma około 5,5 cm.

W ofercie posiadamy także gładki odpowiednik tej tkaniny - Welur Rivi 91.

Materiał pikowany karo - właściwości:

- Rodzaj materiału: welur pikowany
- Gramatura: 300 g/m2 tkanina + 100 g/m2 owatta
- Szerokość: 142 +/- 2 cm
- Skład: 100 % Poliester
- Test Martindale: 100 000 cykli

Prezentowany welur pikowany w kształcie karo idealnie nadaje się do tapicerowania i odnawiania mebli, szczególnie takich o nietypowych kształtach, jak również na dekoracyjne elementy dekoracji wnętrz takich jak panele dekoracyjne, poduszki, narzuty, pokrowce, legowiska dla zwierząt. Materiał tapicerski jest z powodzeniem wykorzystywany także do branży motoryzacyjnej: tapicerki samochodowej, wyposażenia wnętrz kamperów, przyczep kempingowych czy jachtów. Umówmy się - ogranicza Cię tylko wyobraźnia!

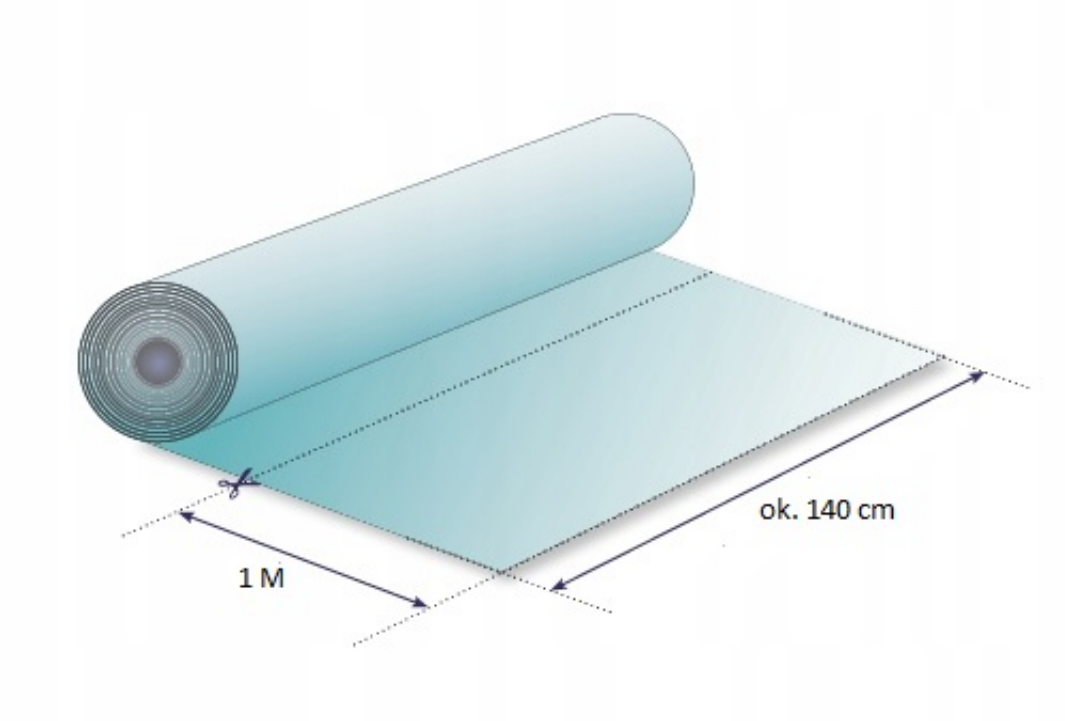

Podana cena dotyczy 1 metra bieżącego tkaniny. Materiał jest zawsze wysyłany w jednym kawałku.

Materiał pikowany można prać w pralce w niskich temperaturach, czyścić miękką ściereczką z dodatkiem delikatnych środków myjących oraz prasować najlepiej przez bawełnianą ściereczkę, aby płyta żelazka nie miała bezpośredniego kontaktu z materiałem. Nie chlorować, nie suszyć w suszarkach bębnowych.

Tkanina tapicerska spełnia wymogi Rozporządzenia Unii Europejskiej w sprawie szkodliwości chemikaliów oraz posiada certyfikat OEKO-TEX.