Dane aktualne na dzień: 26-11-2026 17:59

Link do produktu: https://multitkaniny.pl/tkanina-tapicerska-welur-matowy-king-65-szary-p-2593.html



Tkanina tapicerska Welur matowy King 65 szary

Cena	**30,00 zł**
Cena poprzednia	~~**60,00 zł**~~
Numer katalogowy	**473507668**
Kod producenta	**406**

Opis produktu

Materiał tapicerski welur matowy King 65 szary

Jeśli szukasz materiału do tapicerowania z efektem "WOW" to dobrze trafiłeś!

Prezentowana tkanina tapicerska to zupełna nowość i totalny hit wśród wszystkich dostępnych na rynku.

Welur matowy to propozycja nieco odmienna od dotychczasowych welurów z połyskiem.

Nie czesze się jak standardowy welur aksamit.

Materiał tapicerski welwet King ma **powłokę chroniącą przed wchłanianiem płynów** oraz zwiększoną **odporność na uszkodzenia i zaciągnięcia** wykonane przez Twojego pupila, a w dodatku jest **trudnopalny**.

Tkanina tapicerska przyjemna w dotyku, miękka i trwała.

Welur matowy jest dostępny w podstawowej gamie kolorystycznej.

Kolor to szary.

Tkanina obiciowa velvet King - właściwości:

- Rodzaj materiału: welur matowy
- Gramatura: 350 g/m2
- Szerokość: 142 +/- 2 cm
- Skład: 100 % Poliester
- Test Martindale: 80 000 cykli
- Cechy specjalne: powłoka hydrofobowa, przyjazny dla zwierząt, trudnopalność

Prezentowany welur w matowej wersji idealnie nadaje się do tapicerowania i odnawiania mebli, jak również na dekoracyjne elementy dekoracji wnętrz takich jak panele dekoracyjne, poduszki, narzuty, pokrowce, legowiska dla zwierząt. Ze względu na swoje właściwości sprawdzi się doskonale w miejscach użyteczności publicznej i hotelach. Materiał tapicerski jest z powodzeniem wykorzystywany także do branży motoryzacyjnej: tapicerki samochodowej, wyposażenia wnętrz kamperów, przyczep kempingowych czy jachtów. Umówmy się - ogranicza Cię tylko wyobraźnia!

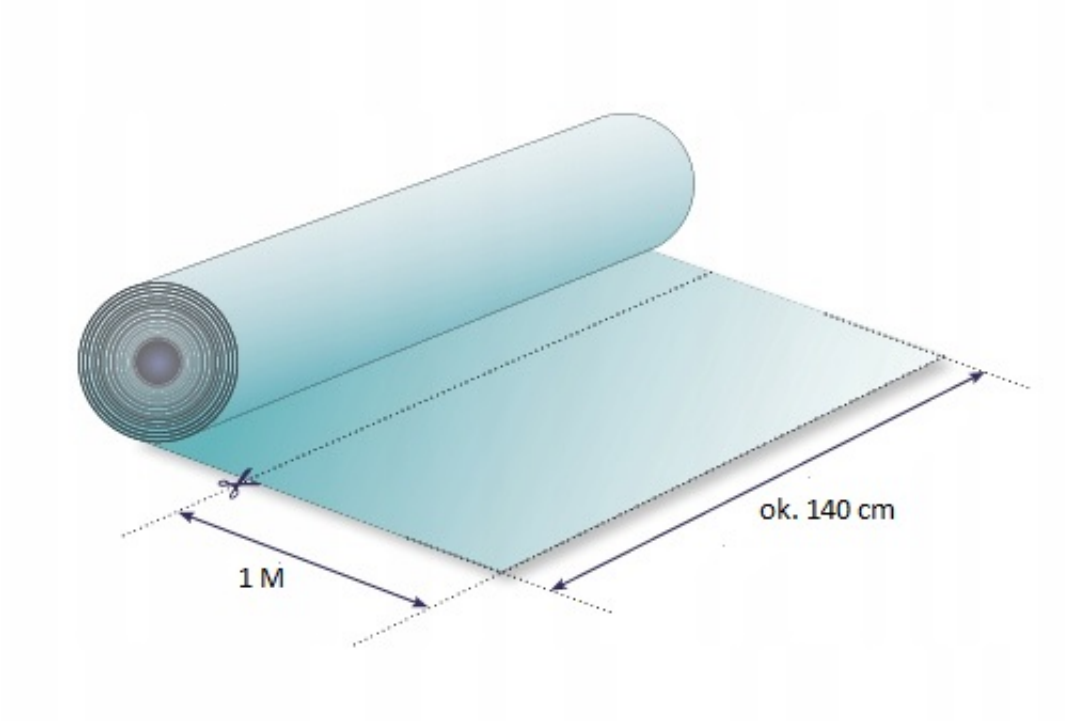

Podana cena dotyczy 1 metra bieżącego tkaniny. Materiał jest zawsze wysyłany w jednym kawałku.

Materiał welurowy posiada specjalną powłokę chroniącą przed wchłanianiem płynów, co pozwala na szybkie zlikwidowanie zabrudzenia. Wylany płyn powinien skroplić się na powierzchni tkaniny i wystarczy przyłożyć do zabrudzonej powierzchni chłonną ściereczkę lub chusteczkę higieniczną, poczekać aż wchłonie, nie pocierać. Przemyć roztworem mydła, a następnie czystą wodą.

Tkaninę King można prać w pralce w niskich temperaturach, czyścić miękką ściereczką z dodatkiem delikatnych środków myjących oraz prasować najlepiej przez bawełnianą ściereczkę, aby płyta żelazka nie miała bezpośredniego kontaktu z materiałem. Nie chlorować, nie suszyć w suszarkach bębnowych.

Tkanina tapicerska spełnia wymogi Rozporządzenia Unii Europejskiej w sprawie szkodliwości chemikaliów oraz posiada certyfikat OEKO-TEX.