Dane aktualne na dzień: 26-11-2026 12:57

Link do produktu: https://multitkaniny.pl/tkanina-tapicerska-strukturalna-plecionka-faro-980-szary-p-2604.html



Tkanina tapicerska strukturalna Plecionka Faro 980 szary

Cena	**30,00 zł**
Numer katalogowy	**473507882**
Kod producenta	**39_20211108134344**

Opis produktu

Materiał tapicerski Plecionka Faro 980 szary

Tkanina tapicerska o strukturze plecionki z gęsto tkanym splotem.

Materiał dekoracyjny Faro posiada naturalny wygląd i imituje len.

Charakterystyczny splot nici tworzy efekt kolorystyczny melanżu, co nadaje tkaninie bardzo nowoczesny wygląd.

Tkanina tapicerska w dotyku dość szorstka i sztywna - co jest charakterystyczne dla plecionki.

Materiał obiciowy Faro jest dostępny w bogatej gamie kolorystycznej.

Kolor to szary.

Tkanina strukturalna Faro - właściwości:

- Rodzaj materiału: plecionka
- Gramatura: 250 g/m2
- Szerokość: 142 +/- 2 cm
- Skład: 100 % Poliester
- Test Martindale: 90 000 cykli
- Cechy specjalne: imitacja lnu, efekt melanżu

Prezentowana plecionka o charakterystycznym splocie idealnie nadaje się do tapicerowania i odnawiania mebli, jak również na dekoracyjne elementy dekoracji wnętrz takich jak panele dekoracyjne, poduszki, zasłony, pokrowce, legowiska dla zwierząt. Materiał tapicerski jest z powodzeniem wykorzystywany także do branży motoryzacyjnej: tapicerki samochodowej, wyposażenia wnętrz kamperów, przyczep kempingowych czy jachtów. Umówmy się - ogranicza Cię tylko wyobraźnia!

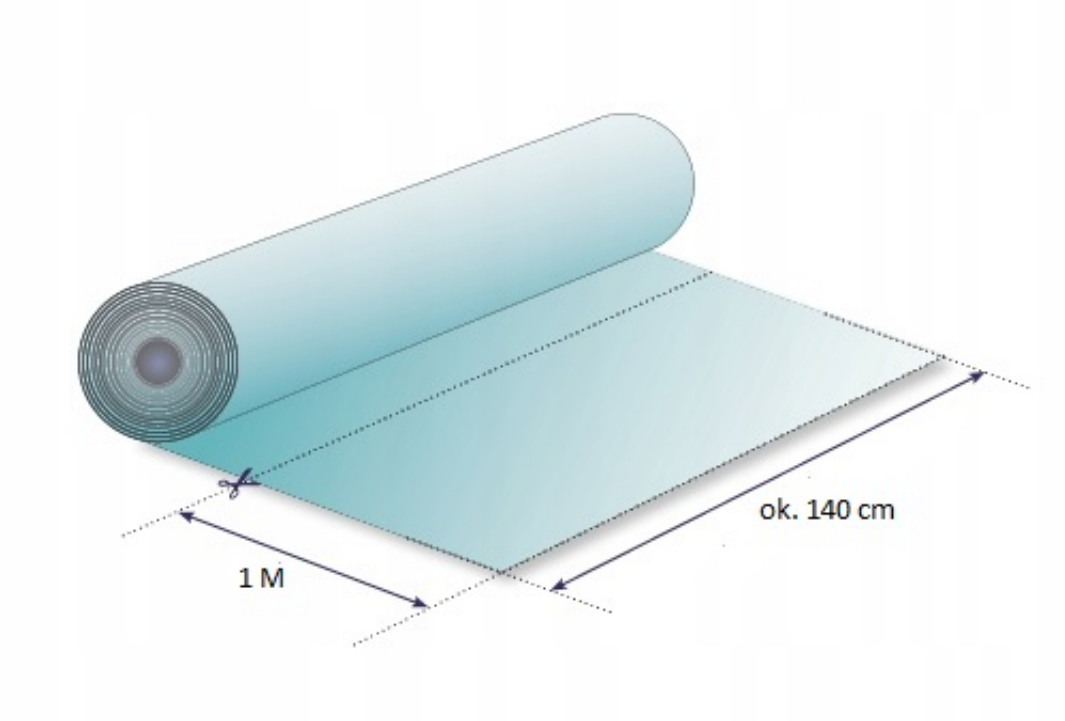

Podana cena dotyczy 1 metra bieżącego tkaniny. Materiał jest zawsze wysyłany w jednym kawałku.

Tkaninę Faro można prać w pralce w niskich temperaturach, czyścić ręcznie miękką ściereczką z dodatkiem delikatnych środków myjących. Nie chlorować, nie suszyć w suszarkach bębnowych.

Tkanina tapicerska spełnia wymogi Rozporządzenia Unii Europejskiej w sprawie szkodliwości chemikaliów oraz posiada certyfikat OEKO-TEX.