Dane aktualne na dzień: 25-11-2026 14:03

Link do produktu: https://multitkaniny.pl/tkanina-tapicerska-plecionka-vesta-1017-p-2480.html



Tkanina tapicerska plecionka Vesta 1017

Cena	**30,00 zł**
Numer katalogowy	**473506822**
Kod producenta	**107**

Opis produktu

Podana cena dotyczy 1 metra bieżącego tkaniny.

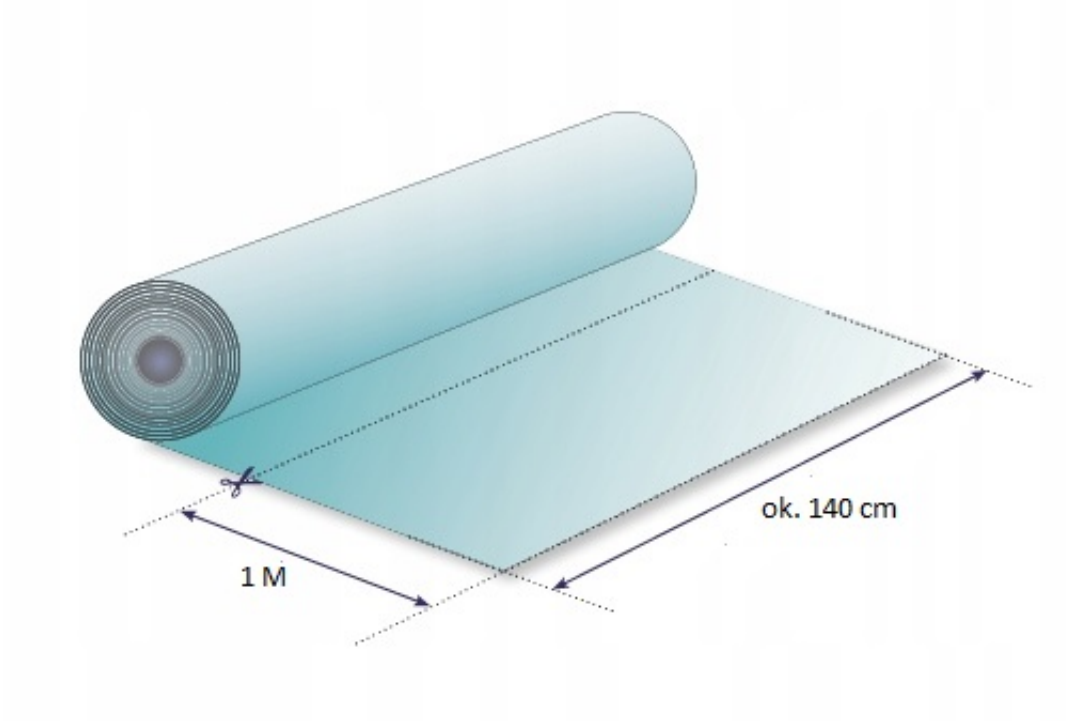

Tkanina tapicerska w formie strukturalnej plecionki.

Materiał z drobnym splotem plecionki, który nadaje wnętrzu bardzo ciekawy design. Tkanina posiada specjalne właściwości - jest **trudnopalna,** jest przyjemna w dotyku i bardzo wytrzymała. Prezentowana tkanina Vesta jest przeznaczona do tapicerowania i odnawiania mebli, jak również na elementy dekoracji wnętrz.

Właściwości:

- Rodzaj materiału: tkanina

- Gramatura: 310 g/m2
- Szerokość: 142 cm +/- 3 cm
- Skład: 100 % PES
- Test Martindale: 25 000 cykli
- Cechy specjalne: trudnopalność

W przypadku zakupienia większej ilości, materiał jest wysyłany w jednym kawałku.